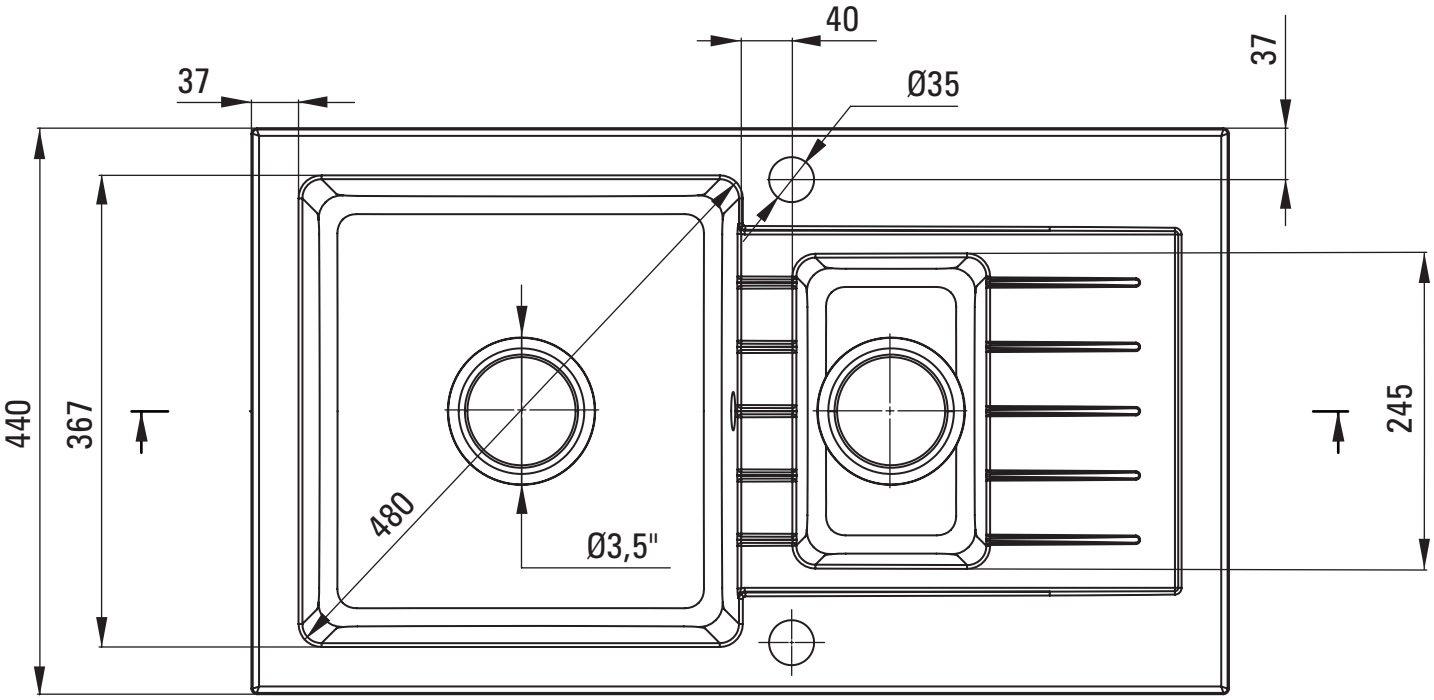
40
37
37
Ø35
440
367
480
Ø3,5"
245

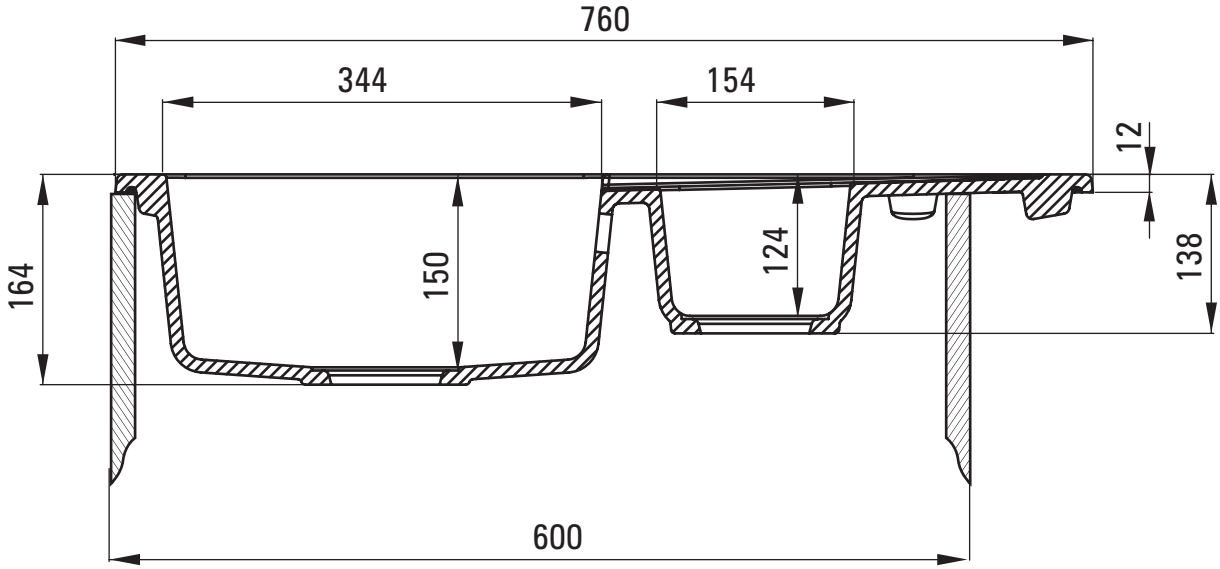
760
344
154
12
164
150
124
138
600